VILPE®
Innovative and Easy

Raikasta sisäilmaa korvausilmaventtiilin avulla

VILPE® WIVE

- Ehkäisee vedon tunnetta
- Suodattaa epäpuhtauksia
- Suodatin on helppo vaihtaa
- Yksinkertainen asentaa
- Ei tarvitse ylimääräisiä säätöjä
- Tapetoitavissa ja maalattavissa
- Termostaatilla tai ilman
- Lisävarusteena äänenvaimennin
- Seinään tai tuuletusluukkuun asennettavat mallit

Wive

TEHTY SUOMESSA
PRODUCERAD I FINLAND

DESIGN FROM FINLAND

Kuvien tapetti on Boråstapeterin Nocturne 6331 ja sinisen maalin sävy on Tikkurilan V490.

BORÅSTAPETER

TIKKURILA

› VILPE.COM/FI/WIVE

VILPE Wive 100 -sarjan tuotteet on suunniteltu ja valmistettu Suomessa.

Puhallussuuntaus vähentää vedon tunnetta

VILPE Wive -korvausilmaventtiili tuo raikasta ilmaa kohteeseen. Korvausilmaventtiili kohdistaa ilmavirran huoneen yläosaan, missä se sekoittuu lämpimän huoneilman kanssa vähentäen vedon tunnetta. Huoneen sisäpuolella oleva kansi on varustettu kondenssisuojalla.

Käyttökohteet & asennus

VILPE Wive -korvausilmaventtiilin voi asentaa vanhan venttiilin tilalle tai kokonaan uudeksi korvausilman reitiksi seinään tai ikkunan tuuletusluukkuun. Asentaminen on yksinkertaista, sillä mitään kytkentöjä ei vaadita. Tuotetta voidaan käyttää niin omakoti-, kerros- kuin rivitaloissa. Saatavilla on termostaatilla varustettu venttiili tai venttiili ilman termostaattia.

- Termostaatilla varustettu venttiili sopii kohteisiin, joissa on painovoimainen ilmanvaihto. Venttiili mukautuu ulkoilman lämpötilan mukaan, joten sitä ei tarvitse erikseen säätää. Termostaatillisen venttiilin läppä reagoi ulkoilmaan siten, että -5 °C kohdalla läppä sulkeutuu jättäen vain pienen ilmaraon. Venttiili on kokonaan auki, kun lämpötila on +20 °C. Tarvittaessa on mahdollista sulkea venttiili kokonaan.
- Venttiili ilman termostaattia sopii kohteisiin, joissa on koneellinen poistoilmanvaihto.

Lisäosat

VILPE Wive 100 -korvausilmaventtiilisarjat suodattavat tehokkaasti ulkoilman epäpuhtauksia ja esim. siitepölyä. Parannetun suodattimen erotusarvo on ISO ePM_{10} 75 %. Venttiilin suodattimen vaihto käy käden käänteessä ilman ruuvien irrotusta, eikä tuote tarvitse muita huoltoja. Korvausilmaventtiilisarjoihin voi myös ostaa äänenvaimentimen.

Tuuletusluukkuun asennettavaan Wive 100 -tuotteeseen on saatavana karkeasuodatinkiekko.

Wive-sarjan peitelevy sopii kaikkiin korvausilmaventtiileihin. Peitelevyä käytetään, kun vanhan venttiilin aukko on liian suuri Wive-venttiiliin asentamiseen. Peitelevy peittää aukon, ja sen päälle asennetaan VILPE Wive. Termostaatilla varustettu Wive-korvausilmaventtiili sopii kohteisiin, jossa on painovoimainen ilmanvaihto, esimerkiksi ilmanvaihtosaneeraukseen. Jos kohteessa on koneellinen poistoilmanvaihto, käytetään Wive-korvausilmaventtiiliä ilman termostaattia.

Jatkoputki tarvitaan, kun seinän paksuus on enemmän kuin 440 mm. Jatkoputket voidaan sahata sopivaan pituuteen.

VILPE Myrskysuojaa käytetään alueilla, jotka ovat alttiita koville tuulille ja myrskyille. Se suojaa kanavistoa ja rakennuksen sisäosia, jotta sinne ei päädy tuulen mukana sadevettä tai lunta. Tuotetta voidaan käyttää ulkoilman sisäänottoon tarkoitetuissa kanavissa, kun kohteessa on koneellinen tai painovoimainen ilmanvaihto.

Myrskysuoja asennetaan VILPE Säleikön 150x150 kehykseen. Asennuksessa poistetaan Säleikön ritiläosa.

Myrskysuojalla varustettu Säleikkö 150x150

Virtaustekniset ominaisuuudet

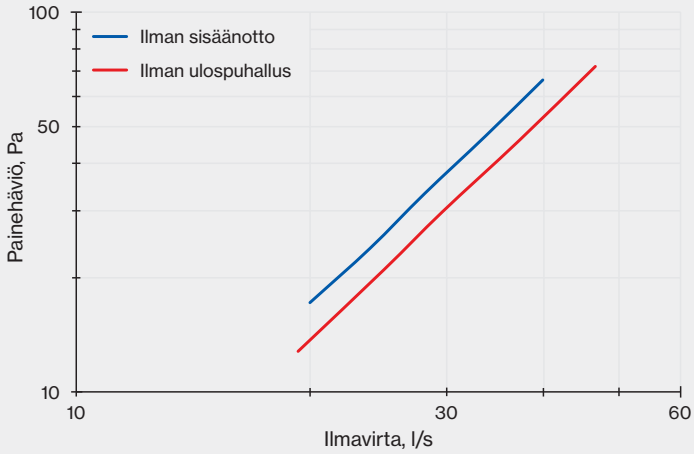

Äänioominaisuudet

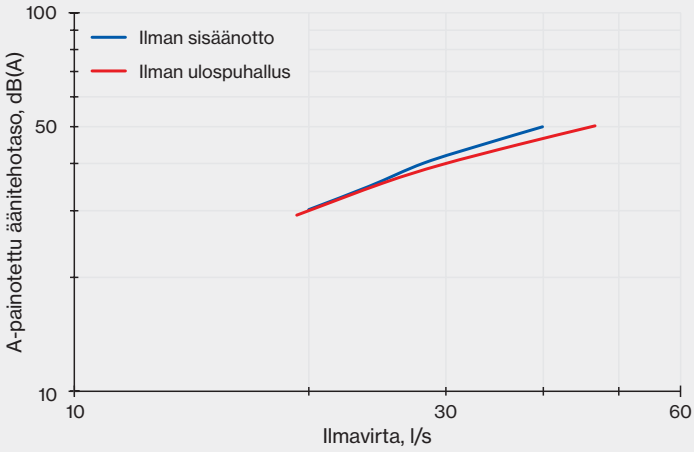

Virtaustekniset suoritusarvot

VILPE Wive 100 -korvausilmaventtiilisarjojen suoritusarvot, kun venttiilin luukku on auki suurimmalla tuuletusaukolla (5) ja VILPE Säleikkö on asennettu.

VILPE Wive 100 korvausilmaventtiilisarja + termostaatti

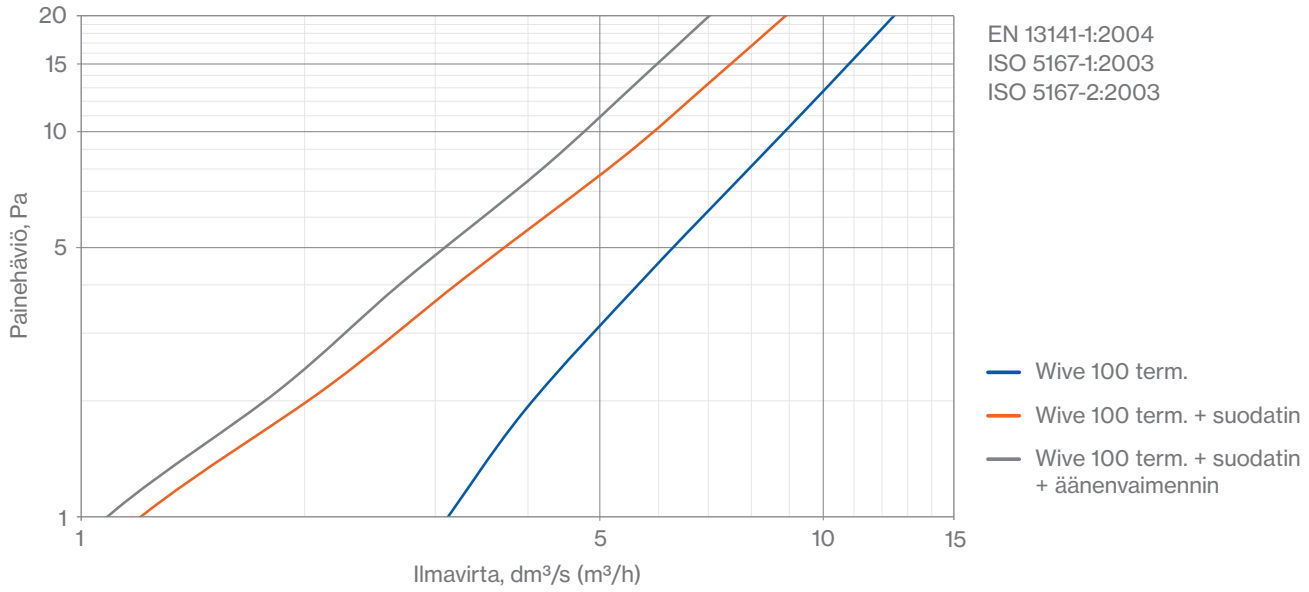

VILPE Wive 100 korvausilmaventtiilisarja

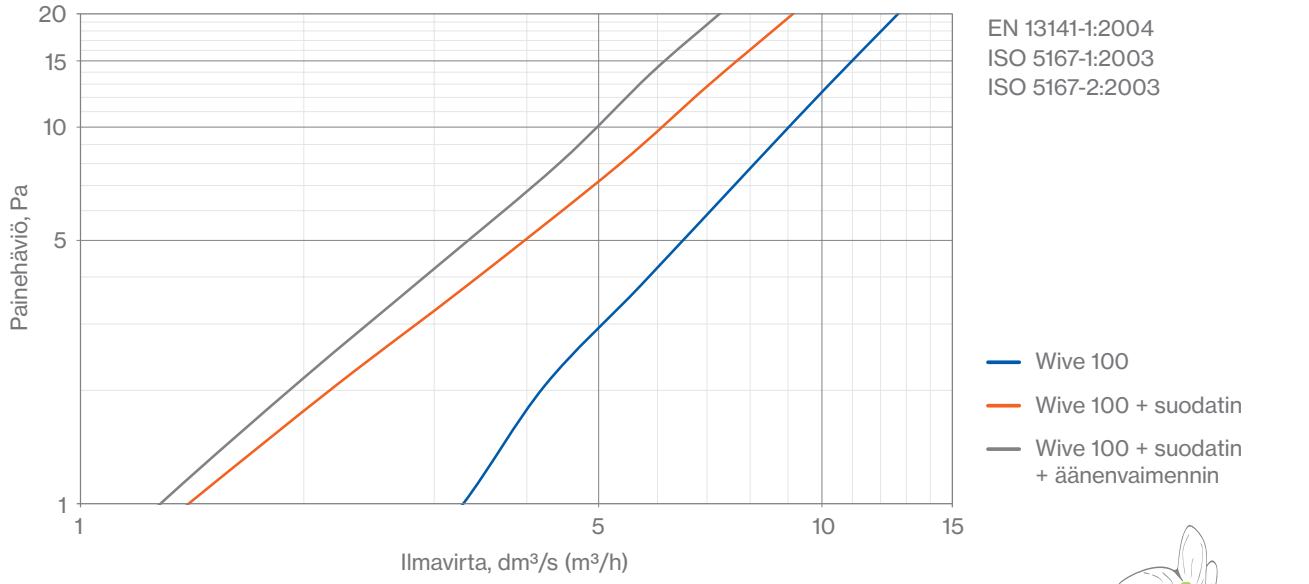

VILPE Wive 100 ääneneristävyys

Tyyppi	$D_{n,e,w}$ dB	$D_{n,e,w}$ + C* dB	$D_{n,e,w}$ + C** dB
Wive + termostaatti	35	34	33
Wive + termostaatti + äänenvaimennin	37	37	36
Wive + termostaatti + äänenvaimennin; suljettu	45	44	43
Ehjä testiseinä 300mm (2 x kipsilevy / villa / 2 x kipsilevy)	68	67	63

ISO 10140:2010
ISO 717-1:2013

Dn,e,w Ulkoilmaventtiilin yksikköeristysluku, dB.

*) Ilmaääneneristyslukua Dn,e,w +C voidaan käyttää esim. arvioitaessa ilmaääneneristävyyttä suihkukoneiden melulle lentokentän läheisyydessä.

**) Ilmaääneneristyslukua Dn,e,w +Ctr voidaan käyttää esim. kaupunkiliikenteen melun ääneneristävyyttä arvioitaessa.

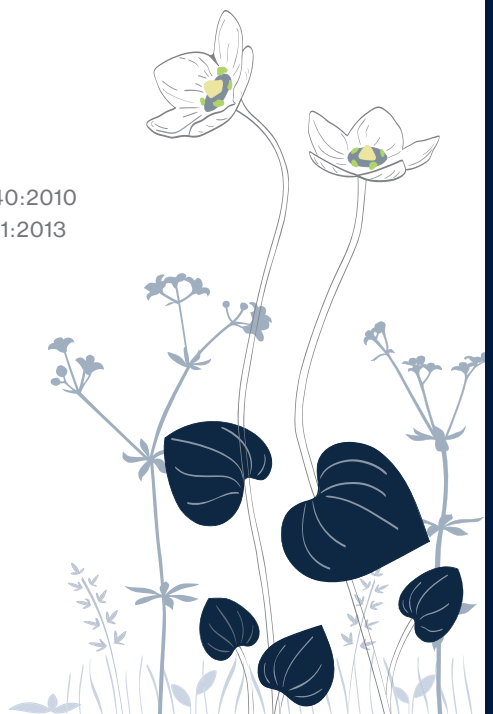

VILPE Wive 100 korvausilmaventtiilisarja + termostaatti

Tuotenro
380000

LVI-nro
8832052

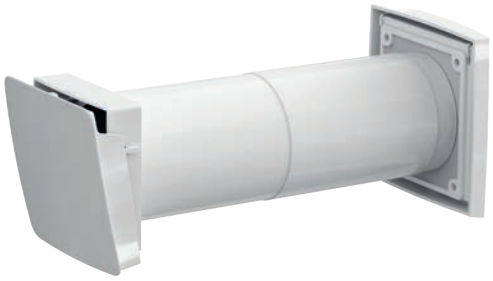

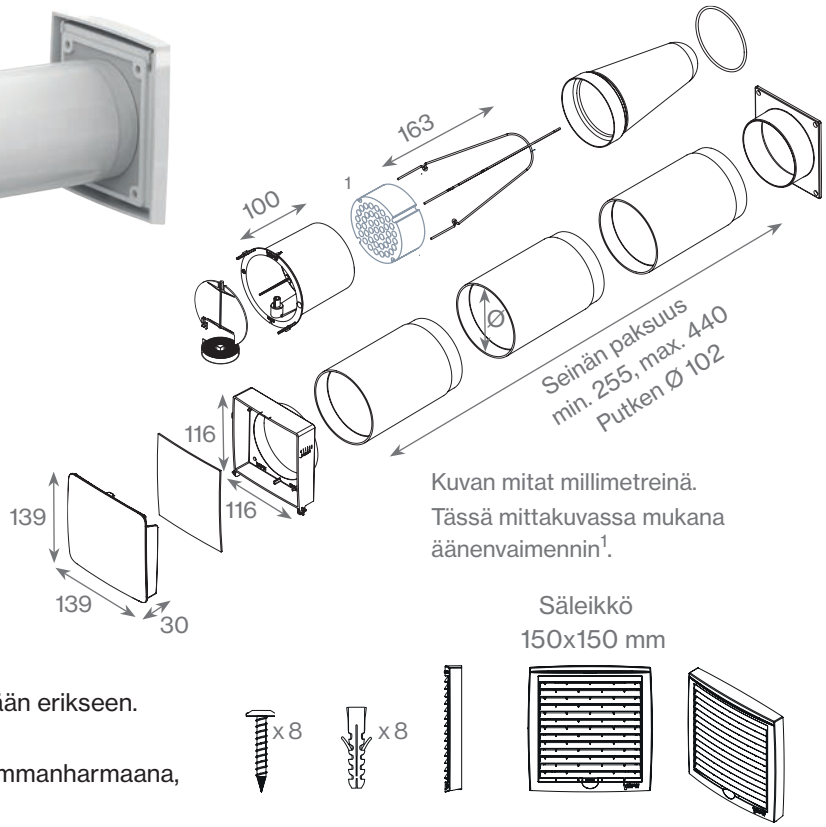

Kuvan mitat millimetreinä.
Tässä mittakuvassa mukana äänenvaimennin[1].

- Painovoimaiseen ilmanvaihtoon

Pakkaus sisältää

- VILPE Wive 100 -korvausilmaventtiili
- Laadukas suodatin
- Termostaatti
- Kaikki tarvittavat ruuvit ja tulpat
- Valkoinen VILPE Säleikkö 150x150

Lisäosat

Äänenvaimennin ja vaihtosuodattimet myydään erikseen. Saatavana myös 120 mm:n jatkoputki.

Säleikköjä myydään erikseen vaalean- tai tummanharmaana, mustana, punaisena ja beigenä.

VILPE Wive 100 korvausilmaventtiilisarja

Tuotenro
380010

LVI-nro
8832053

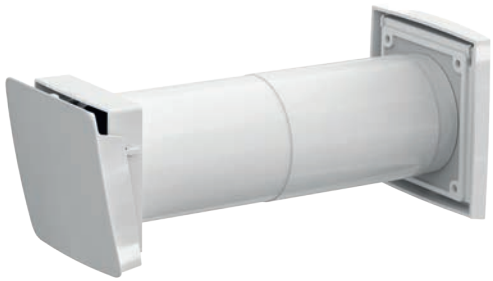

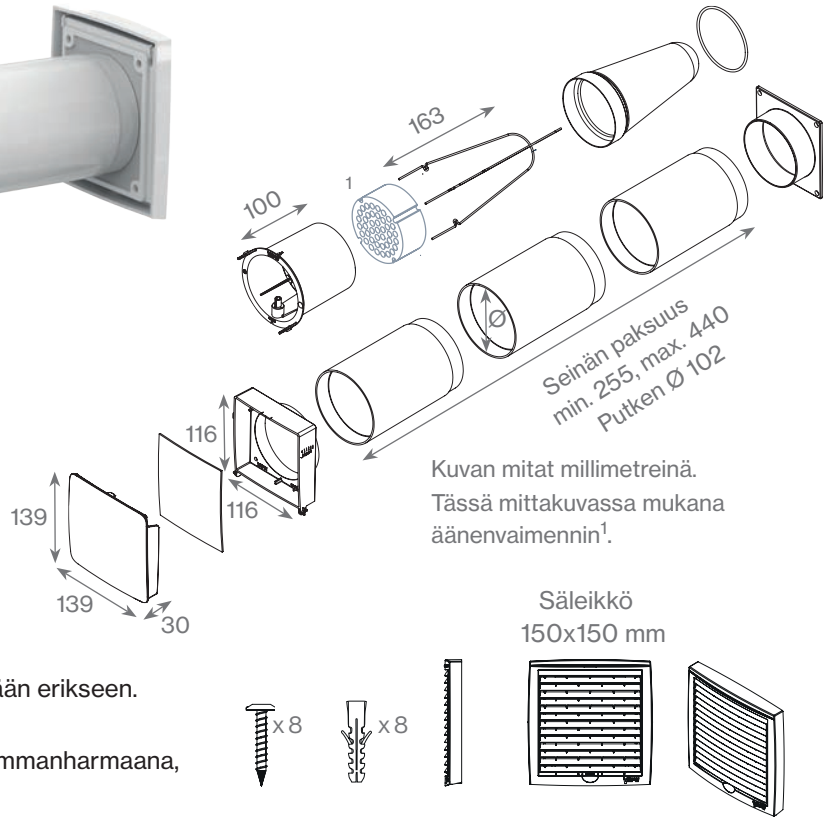

Kuvan mitat millimetreinä.
Tässä mittakuvassa mukana äänenvaimennin[1].

- Erityisesti koneelliseen ilmanvaihtoon

Pakkaus sisältää

- VILPE Wive 100 -korvausilmaventtiili
- Laadukas suodatin
- Kaikki tarvittavat ruuvit ja tulpat
- Valkoinen VILPE Säleikkö 150x150

Lisäosat

Äänenvaimennin ja vaihtosuodattimet myydään erikseen. Saatavana myös 120 mm:n jatkoputki.

Säleikköjä myydään erikseen vaalean- tai tummanharmaana, mustana, punaisena ja beigenä.

VILPE Wive 100 korvausilmaventtiili tuuletusluukkuun + termostaatti

Tuotenro
380070

LVI-nro
8832056

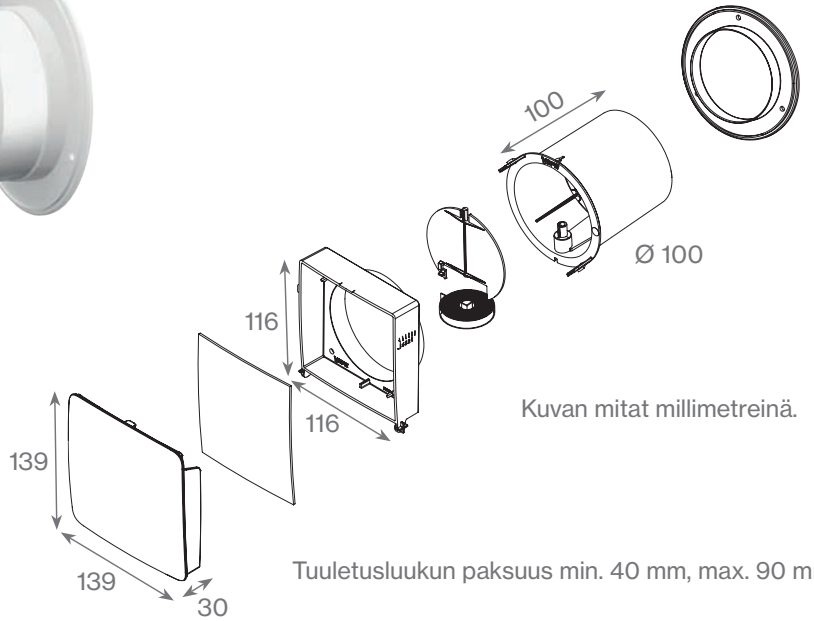

Kuvan mitat millimetreinä.

Tuuletusluukun paksuus min. 40 mm, max. 90 mm.

- Painovoimaiseen ilmanvaihtoon

Pakkaus sisältää

- VILPE Wive 100 -korvausilmaventtiili
- Termostaatti
- Kaikki tarvittavat ruuvit ja tulpat

Lisäosat

Äänenvaimennin ja suodatinkiekko myydään erikseen.

10 vuoden takuu kaikille VILPE Wive 100 -korvausilmaventtiileille ja -peitelevylle

VILPE Wive 100 korvausilmaventtiili tuuletusluukkuun

Tuotenro
380080

LVI-nro
8832057

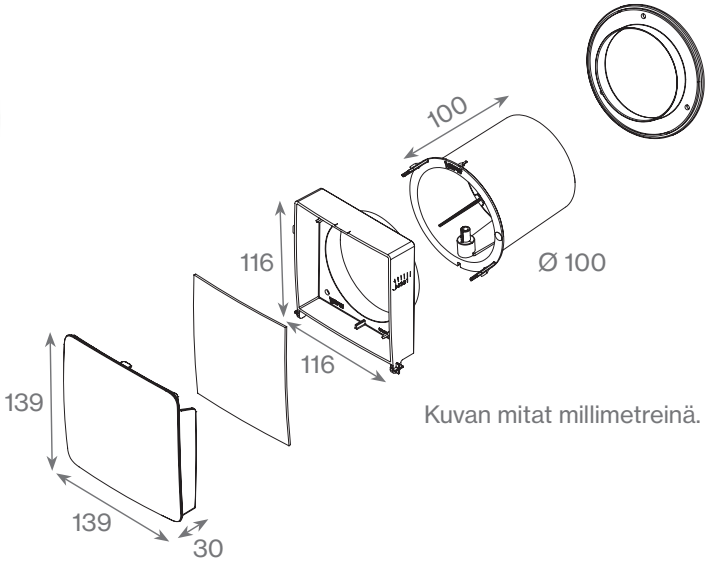

Kuvan mitat millimetreinä.

Tuuletusluukun paksuus min. 40 mm, max. 90 mm.

- Erityisesti koneelliseen poistoilmanvaihtoon

Pakkaus sisältää

- VILPE Wive 100 -korvausilmaventtiili
- Kaikki tarvittavat ruuvit ja tulpat

Lisäosat

Äänenvaimennin ja suodatinkiekko myydään erikseen.

Lisätietoja, jälleenmyyjät, asennusvideot:

› **VILPE.COM/FI/WIVE**

VILPE Wive 100 äänenvaimennin

Tuotenro
380023

LVI-nro
8832050

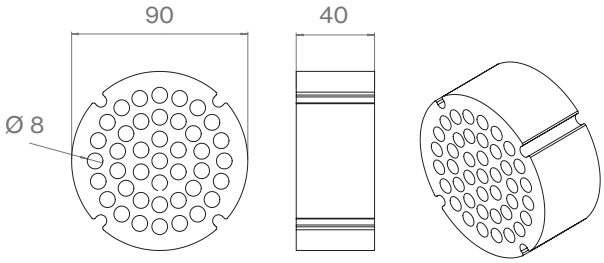

Pakkaus sisältää

- Äänenvaimennin

Sopivuus

Sopii lisäosana tuotteille VILPE Wive 100 korvausilmaventtiilisarja ja VILPE Wive 100 korvausilmaventtiilisarja + termostaatti

VILPE Wive 100 peitelevy 200 x 200

Tuotenro
380026

LVI-nro
8832060

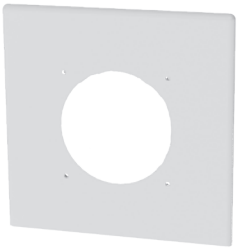

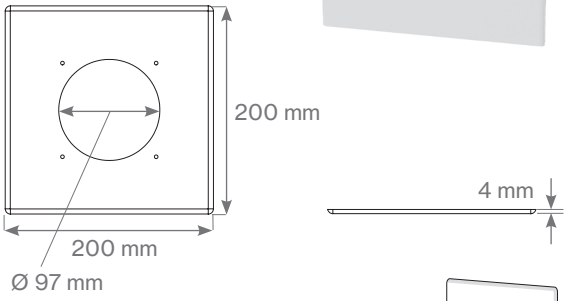

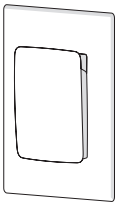

Pakkaus sisältää

- Valkoinen peitelevy

Sopivuus

Sopii lisäosana kaikille VILPE Wive 100 korvausilmaventtiilisarjoille, myös tuuletusluukkuihin

VILPE Wive 100 suodatin (5 kpl)

Tuotenro
380022

LVI-nro
8832051

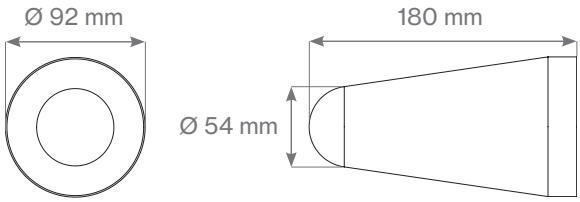

Pakkaus sisältää

- 5 kpl suodattimia. Suodatinluokka ISO ePM_{10} 75 %

Sopivuus

Sopii lisäosana tuotteille VILPE Wive 100 korvausilmaventtiilisarja ja VILPE Wive 100 korvausilmaventtiilisarja + termostaatti

VILPE Wive 100 suodatinkiekko

Tuotenro
380025

LVI-nro
8832061

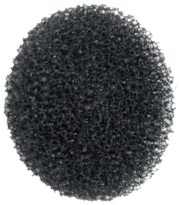

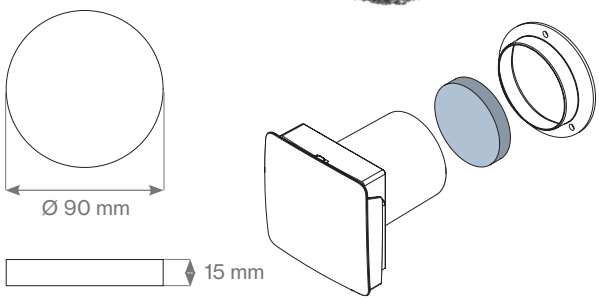

Pakkaus sisältää

- 5 kpl karkea suodatinkiekko, suodatinluokka G1

Sopivuus

Sopii lisäosana tuotteille VILPE Wive 100 korvausilmaventtiilisarja tuuletusluukkuun ja VILPE Wive 100 korvausilmaventtiilisarja tuuletusluukkuun + termostaatti

VILPE Wive myrskysuoja 150 x 150

Vakiovärit	Tuotenro	LVI-nro
Valkoinen	794000	8832063
Vaaleanharmaa	794001	8832064
Musta	794002	8832065
Harmaa	794007	8832066
Antrasiitti	79400D	

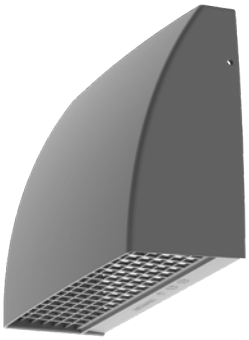

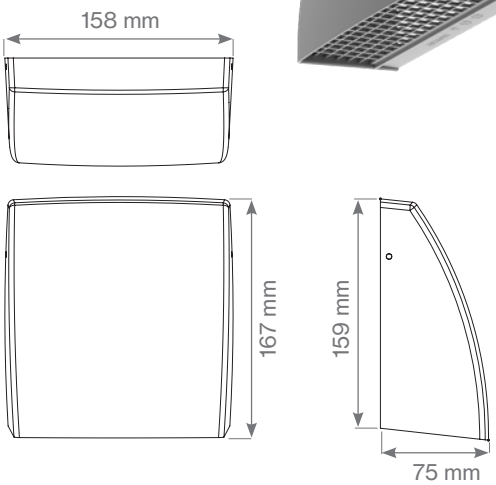

Pakkaus sisältää

- Myrskysuoja
- Kaikki tarvittavat ruuvit ja tulpat

Sopivuus

Sopii lisäosana kaikille VILPE Wive 100 -korvausilma-venttiilisarjoille, myös tuuletusluukkuihin

Tuotekohtaiset RAL-koodit kotisivuilla: vilpe.com/vari

VILPE Wive 100 jatkoputki

Tuotenro
380060

LVI-nro
8832062

Hyötymitta 140 mm

Pakkaus sisältää

- VILPE Wive 100 -jatkoputki

Sopivuus

Sopii lisäosana VILPE Wive 100 -korvausilmaventtiilisarjoille.

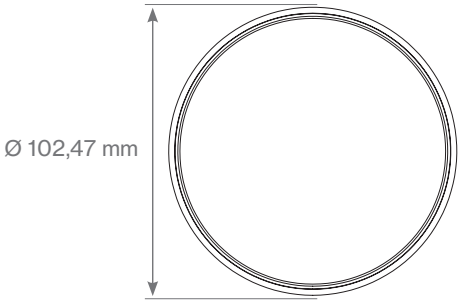

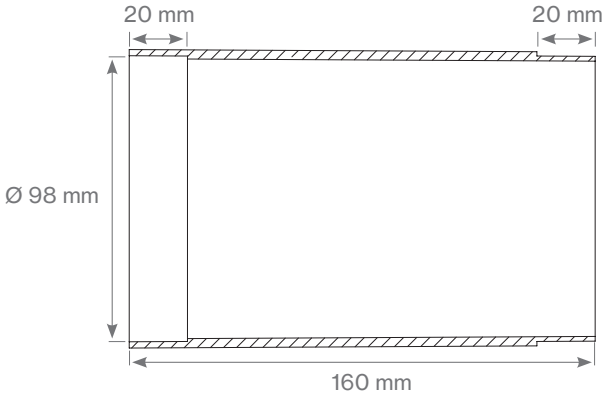

Muokattava ulkonäkö

Korvausilmaventtiilin ulkonäkö on helposti muokattavissa kohteen ja asiakkaan toiveiden mukaisesti. VILPE Wiven voi tapetoida tai maalata seinään sopivaksi tai jättää sellaisenaan näkyville – lopputulos on joka tapauksessa tyylikäs.

10 vuoden takuu

Kaikilla VILPE Wive 100 -korvausilmaventtiileillä ja -peitelevyillä on 10 vuoden takuu. Takuu ei koske äänenvaimenninta eikä suodattimia.

Valmistettu Suomessa

VILPE Wive -korvausilmaventtiili ja sen lisäosat ovat suunniteltu ja valmistettu Suomessa pohjoismaiset olosuhteet huomioiden.

TEHTY SUOMESSA
PRODUCERAD I FINLAND

DESIGN FROM FINLAND

TUOTENIMI	VÄRI	TUOTENRO	LVI-NRO
VILPE Wive 100 korvausilmaventtiilisarja + termostaatti		380000	8832052
VILPE Wive 100 korvausilmaventtiilisarja		380010	8832053
VILPE Wive 100 korvausilmaventtiili tuuletusluukkuun + termostaatti		380070	8832056
VILPE Wive 100 korvausilmaventtiili tuuletusluukkuun		380080	8832057
VILPE Wive 100 korvausilmaventtiili äänenvaimennin		380023	8832050
VILPE Wive 100 korvausilmaventtiili suodatin (5 kpl)		380022	8832051
VILPE Wive 100 korvausilmaventtiilin suodatinkiekko		380025	8832061
VILPE Wive 100 peitelevy 200x200		38002	8832060
VILPE Wive 100 jatkoputki		380060	8832062
VILPE Wive 100 myrskysuoja 150x150	valkoinen	794000	8832063
	vaaleanharmaa	794001	8832064
	musta	794002	8832065
	harmaa	794007	8832066
	antrasiitti	79400D	

VILPE Innovative and Easy

VILPE Oy
Kauppatie 9
FI-65610 Mustasaari
Suomi

Myynti & tekninen tuki
Puh. 020 123 3233
myynti@vilpe.com

› VILPE.COM

YMPÄRISTÖMERKKI MILJÖMÄRKT
Painotuote
4041 0822