VILPE® FLOW

NYA 315-630S FLOW-frånluftshuvar för industrilokaler och flerbostadshus – en allt-i-ett-lösning

315-630S FRÅNLUFTSHUVAR

KANALSTORLEKAR: Ø 315, 400, 500 OCH 630 MM

UTMÄRKT PRESTANDA

UTMÄRKT VATTENSEPARERING

GJORDA AV LÄTT OCH TÅLIG POLYETEN

KEMIKALIEBESTÄNDIGA

VILPE-garantier:

10 års färggaranti **20** års teknisk garanti

FÄRDIGA TAKGENOMFÖRINGAR

STORLEKAR: 724 X 724 MM (Ø 315/400) OCH 970 X 970 MM (Ø 500/630)

SNABB OCH ENKEL INSTALLATION

GJORDA AV FILMBELAGD PLYWOOD MED PLÅTBESLAG FÖR UTMÄRKT VATTENTÄTHET

INTAKT BASPLATTA UNDERLÄTTAR JUSTERING AV VENTILATIONSKANALEN

100 MM ISOLERINGSLAGER MED BRANDKLASS A1

FÄSTEN OCH SKRUVAR INGÅR

FÄRDIGA PLÅTBESLAG TILLGÄNGLIGA

INBYGGD LJUDDÄMPARE

› VILPE.COM/FLOW

VILPE®
Innovative and Easy

ANVÄNDNING OCH STORLEK

VILPE 315-630S FLOW-frånluftshuvar och prefabricerade genomföringar utgör en utmärkt allt-i-ett-lösning för större ventilationsprojekt. Frånluftshuvarna passar nya eller renoverade industrilokaler, flerbostadshus, hotell, sportanläggningar eller andra större byggnader med en ventilationsenhet. VILPE 315-630S FLOW-frånluftshuvar och -genomföringar finns i kanalstorlekarna ø 315, 400, 500 och 630 mm och i färgerna silvergrå, svartgrå och svart. Både frånluftshuvarna och genomföringarna finns i MagiCAD.

SNABB OCH ENKEL INSTALLATION MED FÄRDIG GENOMFÖRING

Du kan köpa en färdig genomföring för VILPE 315-630S FLOW-frånluftshuvar, eller installera dem med en genomföring du själv tillverkar. VILPEs 315/400S och 500/630S-genomföringar är både enkla att installera och ett säkert val för ett vattentätt resultat. Eftersom genomföringen är färdiggjord kan plåtarbetet minimeras, vilket sparar både tid och pengar. Genomföringens släta underdel är sluten och avtagbar, så produkten kan justeras för att passa de flesta projekt när ventilationskanalen ansluts till FLOW-genomföringen. Vid anslutningen görs en utskärning i basplattan för ventilationskanalen. Basplattans mått är 495 x 495 mm for 315/400S and 740 x 740 mm for 500/630S.

Frånluftshuvarna ska helst lyftas upp på taket på lastpallar. Om det inte är möjligt, kan huvarna flyttas med hjälp av lyftband som träs genom huvarnas övre öppningar. På taket kan produkterna flyttas för hand. Eftersom frånluftshuvarna är gjorda av material med låg vikt är de lättare att installera än motsvarande, tyngre produkter.

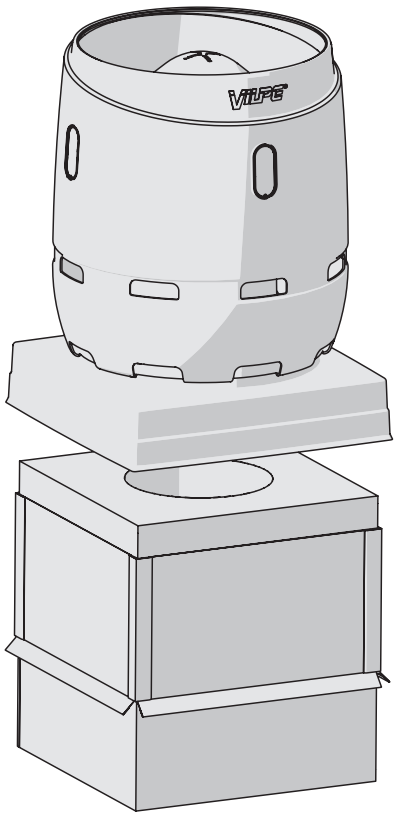

VILPE 315/400S FLOW-frånluftshuv och 315/400S FLOW-genomföring avbildas ovan. I bilden nedan visas 500/630S FLOW-frånluftshuv och genomföring.

MATERIAL OCH KONSTRUKTION

VILPE 315-630S FLOW-frånluftshuvar är gjorda av polyeten, ett lätt men tåligt material. Polyeten är kemikaliebeständigt och rostar inte, till skillnad från motsvarande produkter av metall. När produkten monteras korrekt och i enlighet med bruksanvisningen klarar 315-630S-frånluftshuvarna vindbyar på upp till 60 m/s. 500/630S-frånluftshuvarna måste fästas i genomföringen med vinkelfästen, som ingår i produktförpackningen.

Genomföringen är gjord av plywood och isolerad med ett 100 mm tjockt lager av stenull. Invändigt är genomföringen klädd med perforerad plåt, som fungerar som en ljuddämpare. Beslag av lackad plåt täcker plywooden utvändigt och gör att genomföringen kan monteras vattentätt på flacka tak. Lackade plåtbeslag säljs separat. Takgenomföringen förankras i takkonstruktionen enligt gällande nationella föreskrifter.

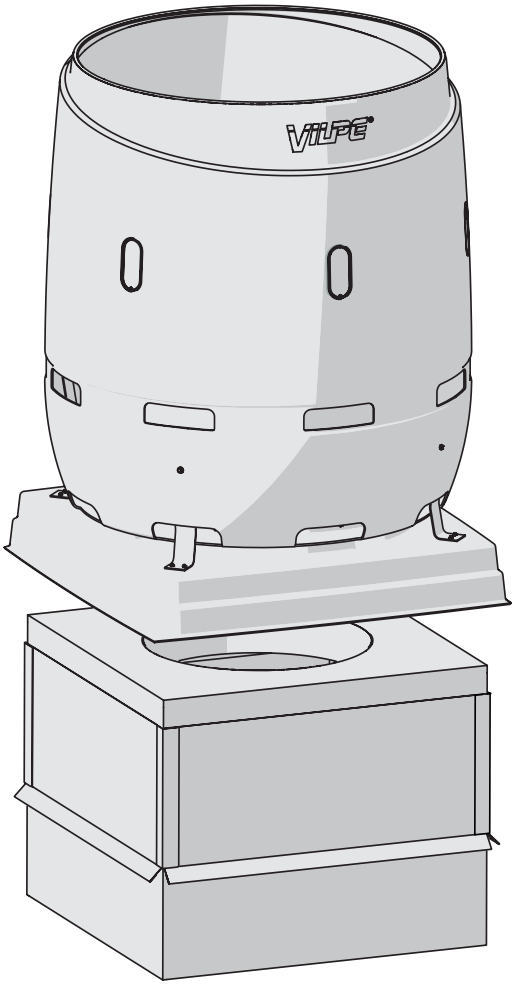

Låg vikt

VILPE 315-630S FLOW-frånluftshuvarna har låg vikt jämfört med motsvarande metallprodukter på marknaden. Själva 315S och 400S FLOW-frånluftshuvarna väger bara 17 kg och 500S samt 630S-huvarna väger 44 kg. Vikten på 315S och 400S-frånluftshuvarna med respektive monteringssats är 23 kg och 500S och 630S-huvarna med motsvarande satser väger 53 kg. VILPE 315/400S FLOW-takgenomföringarna väger 53 kg och 500/630S-modellerna 80 respektive 77 kg.

MÅTT

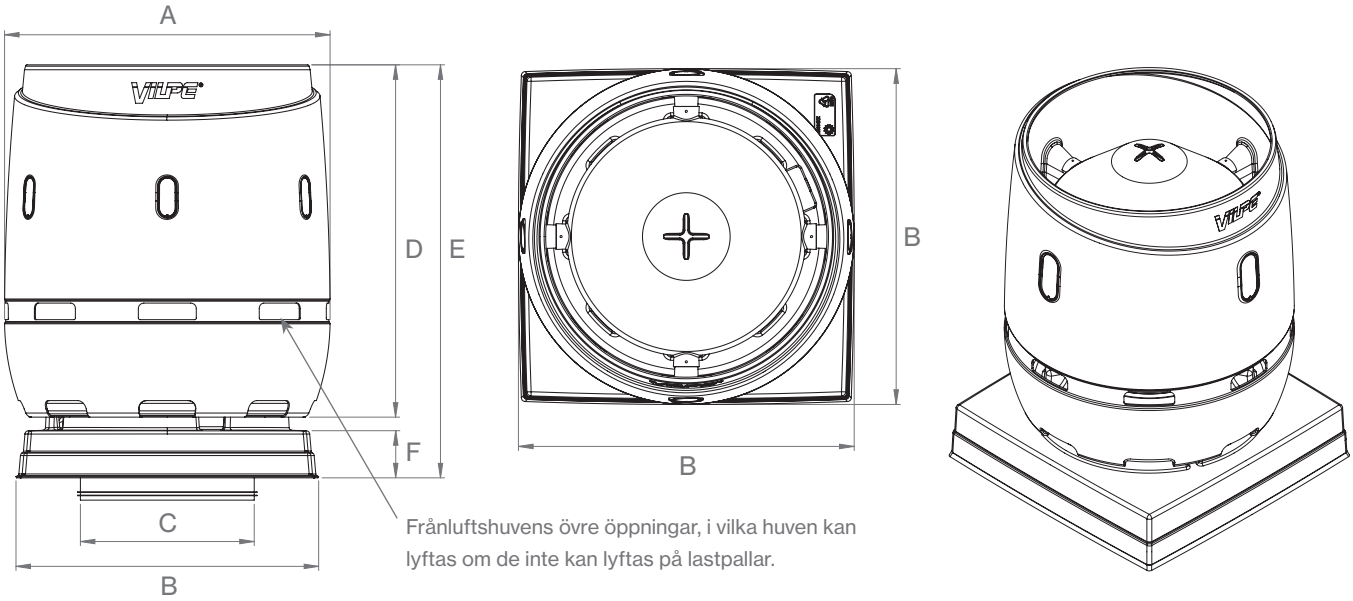

Produktnamn	Mått (mm) A	B	C	D	E	F	Produktens vikt (kg)	Huvens vikt* (kg)	Monteringssatsens vikt* (kg)
VILPE 315S FLOW FRÅNLUFTSHUV + MONTERINGSSATS	Ø 800	800	Ø 315	865	1065	171	23	17,4	5,7
VILPE 400S FLOW FRÅNLUFTSHUV + MONTERINGSSATS	Ø 800	800	Ø 400	865	1065	173	23	17,4	5,7
VILPE 500S FLOW FRÅNLUFTSHUV + MONTERINGSSATS	Ø 1180	1097	Ø 500	1277	1497	170	53	44	9
VILPE 630S FLOW FRÅNLUFTSHUV + MONTERINGSSATS	Ø 1180	1097	Ø 630	1277	1497	170	53	44	9

* *Ingår i produktens vikt*

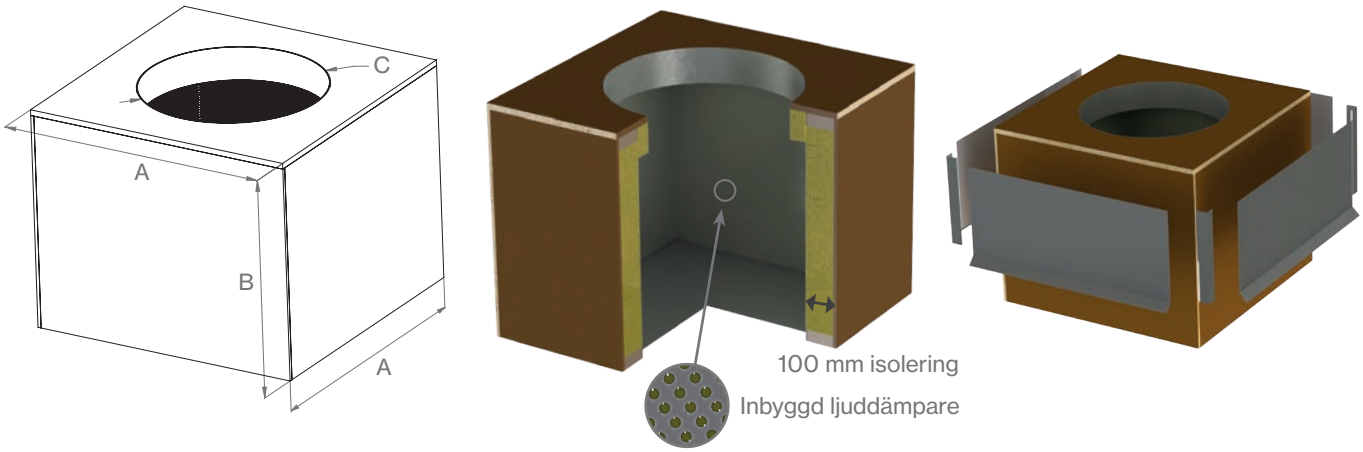

Produktnamn	Mått (mm) A	B *	C	Vikt (kg)
VILPE 315S FLOW TAKGENOMFÖRING LJUDDÄMPAD	724	800	Ø 316	53
VILPE 400S FLOW TAKGENOMFÖRING LJUDDÄMPAD	724	800	Ø 401	53
VILPE 500S FLOW TAKGENOMFÖRING LJUDDÄMPAD	970	801	Ø 501	80
VILPE 630S FLOW TAKGENOMFÖRING LJUDDÄMPAD	970	801	Ø 631	77
VILPE 315/400 FLOW PLÅTBESLAG FÖR GENOMFÖRING	720	400		5,9
VILPE 500/630 FLOW PLÅTBESLAG FÖR GENOMFÖRING	966	400		7,7

* VILPE 315-630S FLOW-genomföringar fås även med specialanpassade höjdmått. Vårt säljteam ger dig gärna mer information.

DIMENSIONERING OCH PRESTANDA

Prestanda hos FLOW-frånlufthuvar

Prestandan hos samtliga VILPE FLOW-frånlufthuvar, med kanalstorleken utmärkt i blått. Värdena är delvis extrapolerade.

Rekommenderat intervall i grönt.

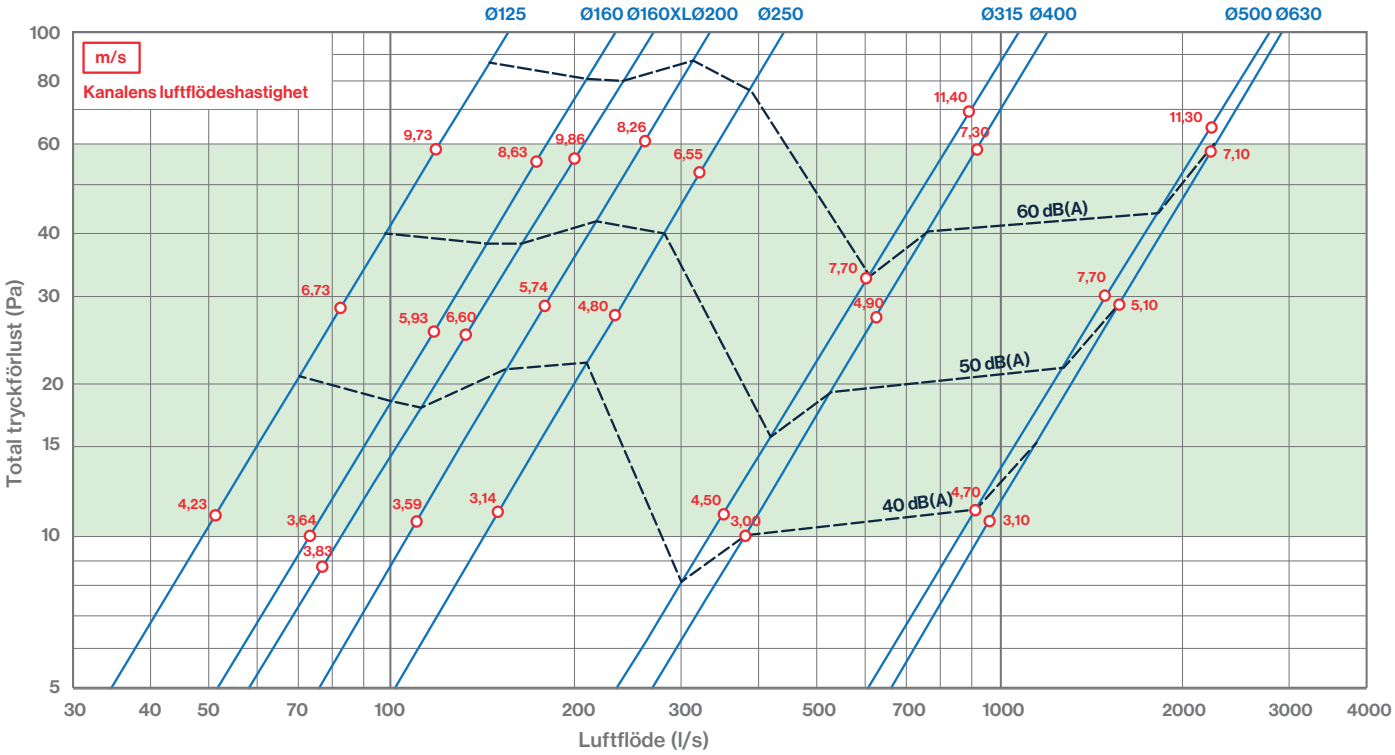

Total tryckförlust för FLOW-frånluftshuvar vid olika luftflöden. Bullernivåerna 40, 50 och 60 (dB(A)) är markerade i mörkblått och kanalens luftflödeshastighet i rött.

Låg tryckförlust ger betydande energibesparingar

En av de viktigaste tekniska egenskaperna hos VILPE 315-630S FLOW-frånluftshuvarna är den låga tryckförlusten. När produkter med låg tryckförlust används i ventilationsprojekt förbättras byggnadernas energieffektivitet avsevärt. Den låga tryckförlusten hos 315-630S FLOW ger exempelvis energibesparingar på upp till över tiotusen kronor på fem år.

Läs mer om energiberäkningarna på vilpe.com/flow

Frånluftsprestanda

315S FLOW		1	2	3	4	5	6	7	8	9	10
q_{VD}	dm³/s	230	263	304	352	419	502	597	740	890	1095
v	m/s	3.0	3.4	3.9	4.5	5.4	6.4	7.7	9.5	11.4	14.1
p_{tD}	Pa	4.8	6.2	8.3	11.1	15.6	22.3	31.4	47.9	68.7	103
ζ_{tD}	-	0.91	0.91	0.91	0.90	0.90	0.90	0.89	0.89	0.88	0.87
L_{W63}	dB	38.4	42.0	44.2	47.9	51.0	54.6	58.1	62.0	65.5	70.3
L_{W125}	dB	44.7	49.2	52.9	56.2	60.0	63.7	67.6	72.9	77.4	82.1
L_{W250}	dB	32.8	39.8	46.4	51.9	56.8	61.3	65.4	69.6	73.8	79.3
L_{W500}	dB	*	22.5	29.2	35.9	43.5	51.1	57.4	63.7	68.7	73.5
L_{W1000}	dB	*	*	*	24.3	31.4	38.4	45.4	54.1	60.8	67.5
L_{W2000}	dB	*	*	*	*	*	28.1	35.4	43.4	49.8	57.0
L_{W4000}	dB	*	*	*	*	*	*	*	36.5	43.6	50.8
L_{W8000}	dB	*	*	*	*	*	*	*	*	33.3	41.2
L_W	dB	45.9	50.3	54.2	58.0	62.1	66.2	70.2	75.1	79.6	84.6
L_{WA}	dB (A)	*	35.8	40.5	45.1	49.9	54.4	59.5	64.9	69.8	75.1

400S FLOW		1	2	3	4	5	6	7	8	9	10
q_{VD}	dm³/s	294	331	381	439	510	620	760	920	1136	1395
v	m/s	2.3	2.6	3.0	3.5	4.1	4.9	6.0	7.3	9.0	11.1
p_{tD}	Pa	6.0	7.6	10.0	13.3	18.1	26.8	40.2	59.0	89.8	135
ζ_{tD}	-	1.81	1.82	1.82	1.82	1.83	1.84	1.83	1.83	1.83	1.83
L_{W63}	dB	*	*	*	*	*	49.9	55.0	60.9	67.0	72.2
L_{W125}	dB	43.3	48.3	52.3	55.3	59.1	62.6	65.9	69.4	73.7	77.2
L_{W250}	dB	30.1	36.7	45.2	51.1	55.4	60.8	65.3	68.4	72.5	76.9
L_{W500}	dB	*	21.1	28.5	35.0	42.9	52.1	59.0	64.4	70.0	73.8
L_{W1000}	dB	*	*	*	22.5	30.3	38.2	46.1	55.2	61.8	69.2
L_{W2000}	dB	*	*	*	*	*	27.5	36.0	43.4	51.0	58.5
L_{W4000}	dB	*	*	*	*	*	*	28.5	36.8	44.9	51.9
L_{W8000}	dB	*	*	*	*	*	*	*	*	34.9	43.0
L_W	dB	*	49.1	53.3	56.9	60.9	65.2	69.3	73.0	77.6	81.8
L_{WA}	dB (A)	*	34.8	39.8	44.4	49.2	54.6	60.0	64.5	69.8	74.6

500S FLOW		1	2	3	4	5	6	7	8
q_{VD}	dm³/s	649	769	917	1086	1266	1510	1820	2212
v	m/s	3.3	3.9	4.7	5.5	6.4	7.7	9.3	11.3
p_{tD}	Pa	5.7	8.0	11.4	15.9	21.5	30.5	43.8	64.0
ζ_{tD}	-	0.88	0.87	0.87	0.87	0.86	0.86	0.85	0.84
L_{W63}	dB	43.9	47.5	51.4	55.2	58.6	61.9	66.6	71.5
L_{W125}	dB	42.9	48.4	53.1	57.2	60.8	64.6	69.3	74.6
L_{W250}	dB	30.3	37.4	44.9	50.2	55.0	60.0	64.4	68.9
L_{W500}	dB	*	29.7	34.8	40.7	47.2	53.4	59.2	64.8
L_{W1000}	dB	*	*	*	28.2	33.9	40.3	47.1	54.8
L_{W2000}	dB	*	*	*	*	26.3	33.5	40.6	47.4
L_{W4000}	dB	*	*	*	*	*	*	35.3	43.0
L_{W8000}	dB	*	*	*	*	*	*	*	33.8
L_W	dB	46.6	51.2	55.8	59.9	63.6	67.5	72.3	77.3
L_{WA}	dB (A)	*	34.8	40.1	45.1	49.9	54.9	60.1	65.4

630S FLOW		1	2	3	4	5	6	7	8	9
q_{VD}	dm³/s	834	977	1144	1348	1584	1867	2210	2701	3195
v	m/s	2.7	3.1	3.7	4.3	5.1	6.0	7.1	8.7	10.3
p_{tD}	Pa	8.1	11.2	15.3	21.3	29.4	40.8	57.0	85.4	120
ζ_{tD}	-	1.90	1.89	1.89	1.90	1.90	1.89	1.89	1.89	1.90
L_{W63}	dB	*	42.5	46.7	50.4	53.7	58.1	61.9	67.7	72.5
L_{W125}	dB	43.9	48.6	52.3	56.4	59.4	62.5	65.7	70.4	74.6
L_{W250}	dB	32.4	38.6	45.8	51.0	56.4	61.0	64.8	68.9	72.7
L_{W500}	dB	26.2	30.8	35.0	40.1	47.0	52.7	58.8	64.9	69.5
L_{W1000}	dB	*	*	*	30.1	35.6	41.2	46.7	54.1	59.8
L_{W2000}	dB	*	*	*	*	28.3	35.2	41.1	47.9	53.1
L_{W4000}	dB	*	*	*	*	*	*	35.6	43.9	50.0
L_{W8000}	dB	*	*	*	*	*	*	*	35.2	41.9
L_W	dB	45.4	50.0	54.1	58.3	62.0	65.9	69.6	74.5	78.8
L_{WA}	dB (A)	*	35.1	39.9	44.9	50.0	54.7	59.5	64.8	69.3

Korrigering av bullernivå

Avstånd (m)	Korrigering av avstånd för bullernivå (dB(A))
5	-22
10	-28
15	-32
20	-34
30	-38
40	-40
50	-42
60	-44
80	-46
100	-48
120	-50
140	-51
160	-52

SIMULERING AV LUFTFLÖDE

Simulering av luftflöde för 315/400S FLOW

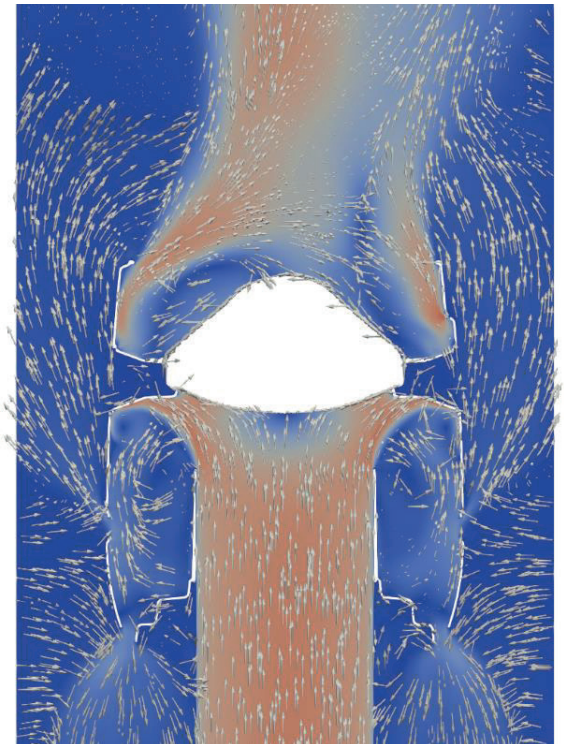

Simulering av luftflöde för 500/630S FLOW

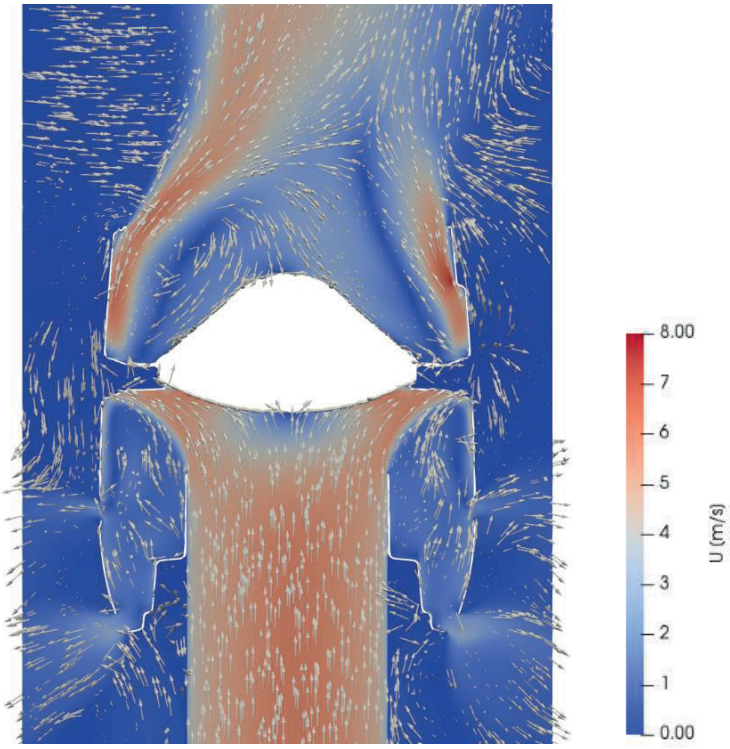

Källa: VTT Technical Research Centre of Finland Ltd, rapport VTT-CR-00727-19

Silvergrå VILPE 315/400S FLOW-frånluftshuvar monterade på ett sluttande tak. Genomföringarna på bilden är tillverkade av kunden.

INSTALLATION PÅ FLACKA TAK

VILPE 315-630S FLOW-frånluftshuvar och -genomföringar installeras på flacka tak med hjälp av vinkeljärn i stål eller motsvarande fästen. Takgenomföringarna måste förankras ordentligt i takkonstruktionen. Följ alltid byggnadsingenjörens instruktioner.

Mer information om montering på flacka tak finns i installationsmanualen, som ingår i produktförpackningen. Vinkeljärn eller fästen ingår inte i leveransen.

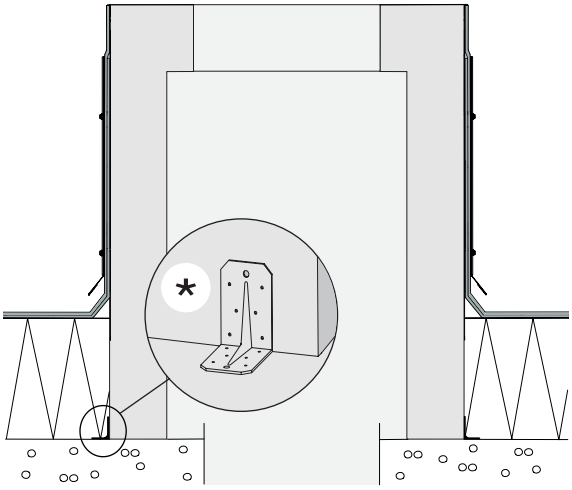

På bilden ovan: En VILPE FLOW-genomföring monteras på ett flackt tak med hjälp av vinkeljärn.*

INSTALLATION PÅ SLUTTANDE TAK

VILPE 315-630S FLOW-frånluftshuvar och genomföringar kan installeras på sluttande och flacka tak, förutsatt att produkterna monteras på taket på ett säkert sätt. Nedan beskrivs hur en genomföring kan monteras på en sluttande takkonstruktion. Följ alltid byggnadsingenjörens instruktioner. Vinkeljärn eller fästen ingår inte i produktförpackningen.

Exempel på installation på ett sluttande tak

Följ takmaterialtillverkarens instruktioner beträffande läktavstånd. Extra läkter kan monteras runt genomföringen.

Följ den nationella byggnormen för höjd över takytan.

I nedanstående exempel har takgenomföringen installerats 300 mm över takytan. Vinkeljärn på 70 x 70 x 7 mm har fästs i takkonstruktionen och i genomföringen, som visas på bilden till höger. Projektets byggnadsingenjör fastställer måtten för plåtprofil, fastsättning och ytterligare säkring.

För att höjd över taket ska vara minst 300 mm, kan taklutningen inte vara större än 30°. Om taklutningen är över 30°, ska tilläggsstöd monteras.

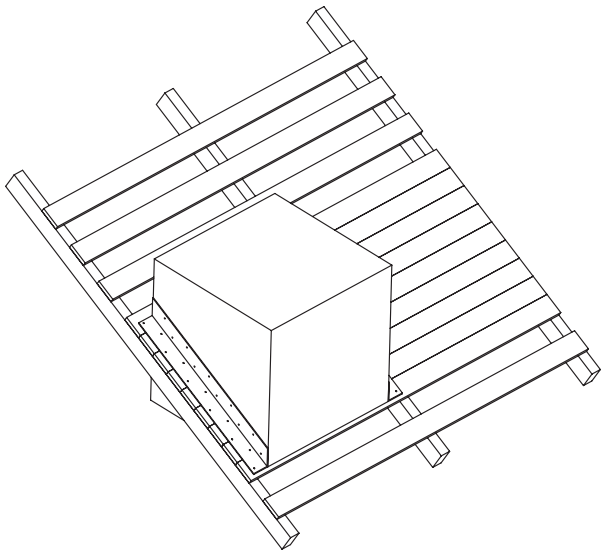

På bilden ovan: En FLOW-genomföring installerad på ett sluttande tak. Genomföringen är klar för montering av takmaterial och beslag.

Till höger: Mått på en FLOW-takgenomföring på ett 30-gradigt sluttande tak. Genomföringens höjd över takkonstruktionen är i det här exemplet 300 mm.

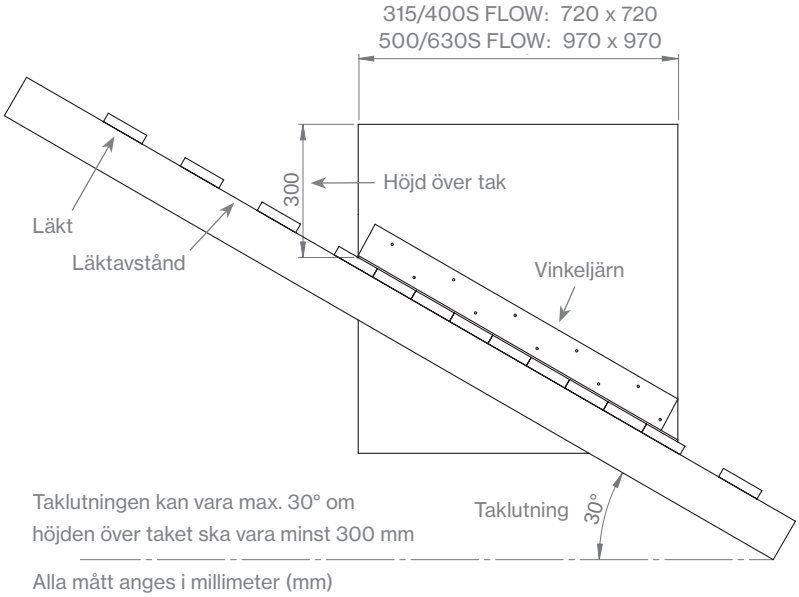

PRODUKTKODER

Produktnamn	Färgalternativ	Produktkod	Ingår i förpackningen
VILPE 315S FLOW FRÅNLUFTSHUV + MONT. SATS	Svart Svartgrå Silvergrå	350402 350407 350401	Frånluftshuv, anslutningsrör av galvaniserad plåt, S-installationssats, skruvar
VILPE 400S FLOW FRÅNLUFTSHUV + MONT. SATS	Svart Svartgrå Silvergrå	350412 350417 350411	Frånluftshuv, anslutningsrör av galvaniserad plåt, S-installationssats, skruvar
VILPE 500S FLOW FRÅNLUFTSHUV + MONT. SATS	Svart Svartgrå Silvergrå	350432 350437 350431	Frånluftshuv, anslutningsrör av galvaniserad plåt, S-installationssats, förankringsfästen i stål (4 st), skruvar
VILPE 630S FLOW FRÅNLUFTSHUV + MONT. SATS	Svart Svartgrå Silvergrå	350442 350447 350441	Frånluftshuv, anslutningsrör av galvaniserad plåt, S-installationssats, förankringsfästen i stål (4 st), skruvar
VILPE 315S FLOW TAKGENOMFÖRING LJUDD.		350421	Genomföring, ljuddämpare, skruvar
VILPE 400S FLOW TAKGENOMFÖRING LJUDD.		350420	Genomföring, ljuddämpare, skruvar
VILPE 500S FLOW TAKGENOMFÖRING LJUDD.		350450	Genomföring, ljuddämpare, skruvar
VILPE 630S FLOW TAKGENOMFÖRING LJUDD.		350451	Genomföring, ljuddämpare, skruvar
VILPE 315/400 FLOW PLÅTBESLAG FÖR GENOMFÖRING	Svart	350423	Beslag av svartlackad plåt, hörnskydd, skruvar
VILPE 500/630 FLOW PLÅTBESLAG FÖR GENOMFÖRING	Svart	350453	Beslag av svartlackad plåt, hörnskydd, skruvar

FÄRGALTERNATIV

Färgalternativ*

- Svart
- Svartgrå
- Silvergrå

Fråga vårt säljteam om specialframtagna färgalternativ.

** Av tryckkteknska skäl kan faktiska produktfärger avvika från dem som visas i broschyren.*

Se RAL-färgkoderna på hemsidan: *vilpe.com/farger*

VILPE Oy

Försäljning och tekniskt stöd:
Tel. +46 70 511 2020
sales@vilpe.com

VILPEs certifierade produkter är kända för sin överlägsna kvalitet. Våra produkter är formgivna och tillverkade i Finland och är utvecklade för att klara även de tuffaste nordiska väderförhållandena.

MADE IN FINLAND

DESIGN FROM FINLAND

VILPE Sverige AB
Bergtorpsvägen 43 B
183 64 Täby

Leif Fredriksson, *Försäljningschef Skandinavien*
+46 73 386 9420
leif.fredriksson@vilpe.se

Nisse Hedberg, *Säljare Skandinavien*
+46 70 511 2020
nisse.hedberg@vilpe.se

Claes Johansson, *Säljare Skandinavien*
+46 (0)707 701 891
claes.johansson@vilpe.se

Kenneth Larsson, *Säljare Skandinavien*
+46 (0)73 301 33 03
kenneth.larsson@vilpe.se

VILPE Oy
Handelsvägen 9
FI-65610 Korsholm
Finland

VILPE®
Innovative and Easy

12/2024