VILPE®
Innovative and Easy

VILPE® C-СЕРИЯ

вентиляторы и вентиляционные выходы для фальцевой кровли

C-серия, вентиляторы и вентиляционные выходы

Вентиляционные выходы и вентиляторы VILPE C-серии предназначены для установки на фальцевые кровли поверх конуса, изготовленного кровельщиком-жестянщиком. C-серия включает в себя вентиляторы с двигателем постоянного и переменного тока, а также вентиляционные выходы как стандартных, так и XL-размеров. Серия вентиляторов с двигателем постоянного тока комплектуется колпаком FLOW, серия вентиляторов с двигателем переменного тока комплектуется колпаком стандартной формы.

Потери давления у серии вентиляторов и вентиляционных выходов с колпаком FLOW на 40% меньше, чем у традиционных продуктов VILPE, что приводит не только к снижению потребления электроэнергии, но общей экономии расходов на вентиляцию и отопление.

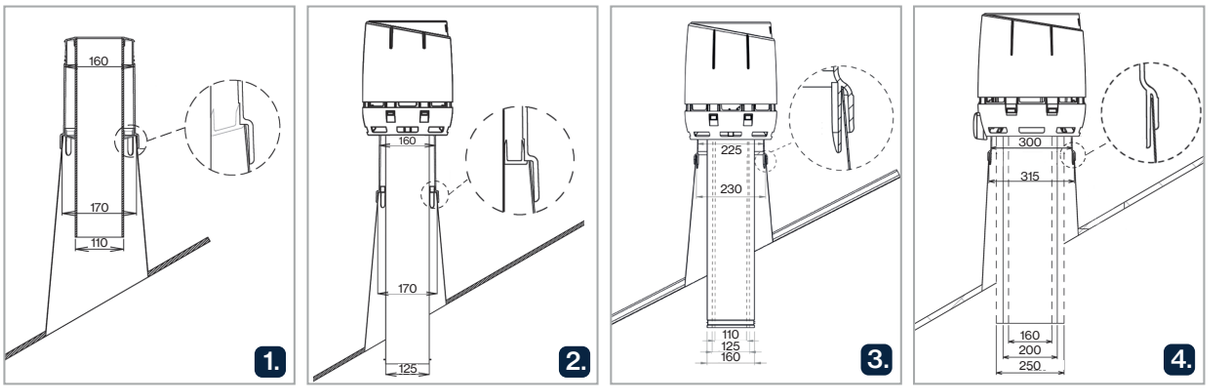

Вентиляционные выходы FLOW

	Цвет	Код изделия
VILPE® уплотнитель 110 Уплотнитель Ø 110 для соединения канализационного стояка с металлическим конусным выходом, макс. Ø 128 мм. Комплект: уплотнитель из EPDM-резины.	черный	71720
VILPE® 125C/400 FLOW вентиляционный выход Вентиляционный выход с колпаком серии FLOW. Устанавливается в изготовленный жестянщиком конус с посадочным диаметром Ø 170 мм (см. рис. 2). Комплект: труба с FLOW-колпаком и набор крепежа.	черный	350552
	коричневый	350554
	зеленый	350556
	серый	350557
	красный	350558
	кирпичный	350559
	светло-серый	350551
VILPE® 110C/ИЗ/250 FLOW вентиляционный выход Вентиляционный выход канализационного стояка изолированный без колпака.Устанавливается в изготовленный жестянщиком конус с посадочным диаметром Ø 170 мм (см. рис. 1). Комплект: труба и набор крепежа.	черный	791102
	коричневый	791104
	зеленый	791106
	серый	791107
	красный	791108
	кирпичный	791109
	светло-серый	791101
VILPE® 125C/ИЗ/400 FLOW вентиляционный выход Вентиляционный выход изолированный с колпаком серии FLOW. Внутренняя труба из оцинкованной стали с манжетным уплотнением. Устанавливается в изготовленный жестянщиком конус с посадочным диаметром Ø 170 мм (см. рис. 2). Комплект: труба с FLOW-колпаком и набор крепежа.	черный	350502
	коричневый	350504
	зеленый	350506
	серый	350507
	красный	350508
	кирпичный	350509
	светло-серый	350501

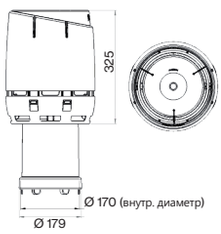

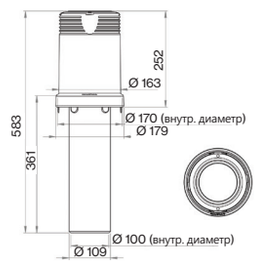

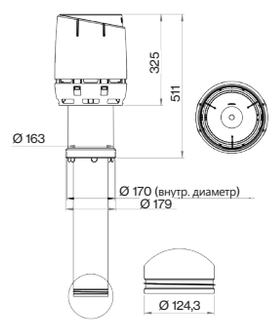

	Цвет	Код изделия

VILPE® 160C/IS/400 FLOW вентиляционный выход

Вентиляционный выход изолированный с колпаком серии FLOW. Внутренняя труба из оцинкованной стали с манжетным уплотнением. Устанавливается в изготовленный жестянщиком конус с посадочным диаметром Ø 230 мм (см. рис. 3).
Комплект: труба с FLOW-колпаком и набор крепежа.

черный	350512
коричневый	350514
зеленый	350516
серый	350517
красный	350518
кирпичный	350519
светло-серый	350511

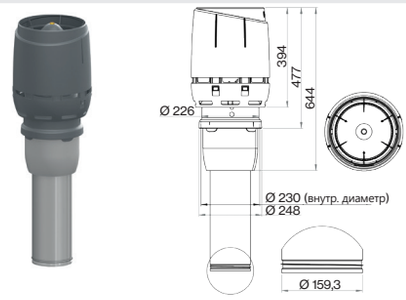

VILPE® 200C/IS/450 FLOW XL вентиляционный выход

Вентиляционный выход изолированный с колпаком серии FLOW. Внутренняя труба из оцинкованной стали с манжетным уплотнением. Устанавливается в изготовленный жестянщиком конус с посадочным диаметром Ø 315 мм (см. рис. 4).
Комплект: труба с FLOW-колпаком и набор крепежа.

черный	350532
коричневый	350534
серый	350537
красный	350538
кирпичный	350539

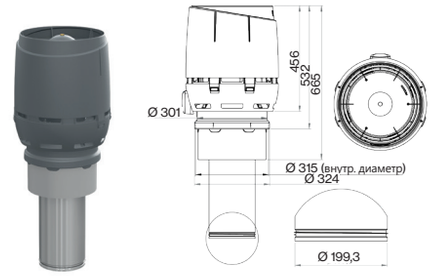

VILPE® 250C/IS/450 FLOW XL вентиляционный выход

Вентиляционный выход изолированный с колпаком серии FLOW. Внутренняя труба из оцинкованной стали с манжетным уплотнением. Устанавливается в изготовленный жестянщиком конус с посадочным диаметром Ø 315 мм (см. рис. 4).
Комплект: труба с FLOW-колпаком и набор крепежа.

черный	350542
коричневый	350544
серый	350547
красный	350548
кирпичный	350549

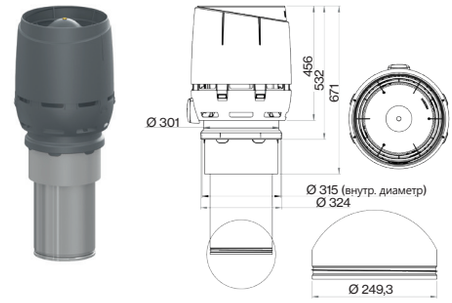

ECo вентиляторы FLOW

VILPE® ECO110C/400 FLOW вентилятор

Энергоэффективный вентилятор постоянного тока с колпаком Flow. Применяется для помещений с потребностью в постоянном уровне вентиляции (подвальные помещения, шахты лифтов, удаление радона и тп). Тип двигателя EC. Регулятор скорости вращения 0-10 V приобретается отдельно или через систему автоматизации здания. Сервисный выключатель для проведения тех. обслуживания на колпаке вентилятора. Устанавливается в изготовленный жестянщиком конус с посадочным диаметром Ø 230 мм (см. рис. 3).
Комплект: вентилятор, монтажная инструкция и набор крепежа.

черный	350562
коричневый	350564
зеленый	350566
серый	350567
красный	350568
кирпичный	350569
светло-серый	350561

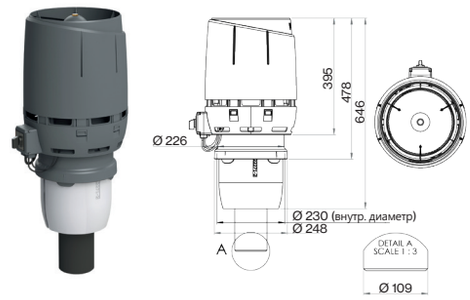

VILPE® ECO125C/400 FLOW вентилятор

Энергоэффективный вентилятор постоянного тока с колпаком Flow. Тип двигателя EC. Сервисный выключатель для проведения тех. обслуживания на колпаке вентилятора. Регулятор скорости вращения 0-10 V приобретается отдельно. Внутренняя труба из оцинкованной стали с манжетным уплотнением. Устанавливается в изготовленный жестянщиком конус с посадочным диаметром Ø 230 мм (см. рис. 3).
Комплект: вентилятор, монтажная инструкция и набор крепежа.

черный	350572
коричневый	350574
зеленый	350576
серый	350577
красный	350578
кирпичный	350579
светло-серый	350571

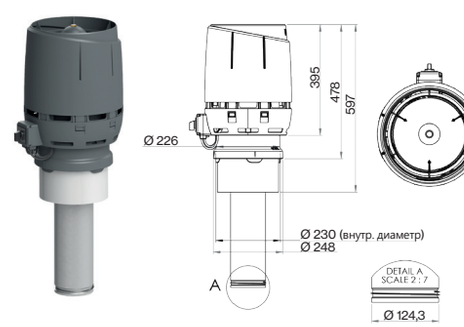

VILPE® ECO160C/400 FLOW вентилятор

Энергоэффективный вентилятор постоянного тока с колпаком Flow. Тип двигателя EC. Сервисный выключатель для проведения тех. обслуживания на колпаке вентилятора. Регулятор скорости вращения 0-10 V приобретается отдельно. Внутренняя труба из оцинкованной стали с манжетным уплотнением. Устанавливается в изготовленный жестянщиком конус с посадочным диаметром Ø 230 мм (см. рис. 3).
Комплект: вентилятор, монтажная инструкция и набор крепежа.

черный	350582
коричневый	350584
зеленый	350586
серый	350587
красный	350588
кирпичный	350589
светло-серый	350581

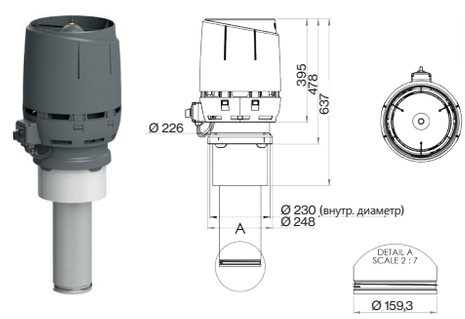

	Цвет	Код изделия

VILPE® ECO200C/400 FLOW XL вентилятор

Энергоэффективный вентилятор постоянного тока с колпаком Flow. Тип двигателя EC. Сервисный выключатель для проведения тех. обслуживания на колпаке вентилятора. Регулятор скорости вращения 0-10 V приобретается отдельно. Внутренняя труба из оцинкованной стали с манжетным уплотнением. Устанавливается в изготовленный жестянщиком конус с посадочным диаметром Ø 315 мм (см. рис. 4).
Комплект: вентилятор, монтажная инструкция и набор крепежа.

черный	350592
коричневый	350594
серый	350597
красный	350598
кирпичный	350599

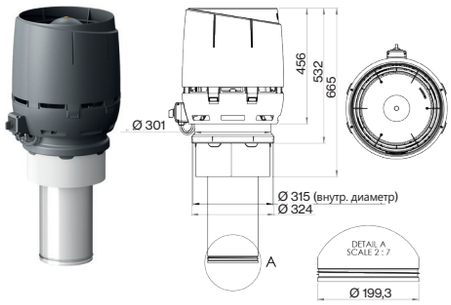

XL

E вентиляторы

VILPE® E120C/Ø125/400 вентилятор

Тип двигателя AC. Регулятор скорости вращения приобретается отдельно. Устанавливается в изготовленный жестянщиком конус с посадочным диаметром Ø 170 мм (см. рис. 2).
Комплект: вентилятор, монтажная инструкция и набор крепежа.

черный	791342
коричневый	791344
зеленый	791346
серый	791347
красный	791348
кирпичный	791349
светло-серый	791341

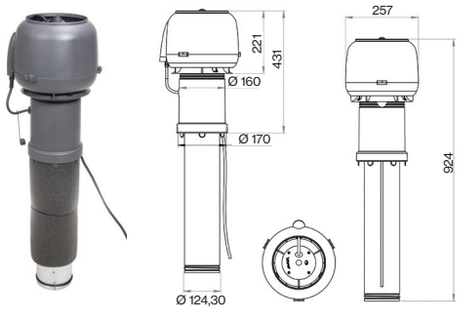

VILPE® E190C/125/400 вентилятор

Тип двигателя AC. Регулятор скорости вращения приобретается отдельно. Устанавливается в изготовленный жестянщиком конус с посадочным диаметром Ø 230 мм (см. рис. 3).
Комплект: вентилятор, монтажная инструкция и набор крепежа.

черный	791402
коричневый	791404
зеленый	791406
серый	791407
красный	791408
кирпичный	791409
светло-серый	791401

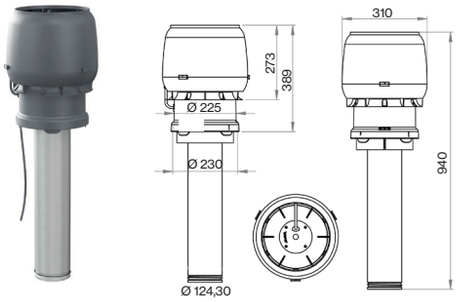

VILPE® E220C/160/450 XL вентилятор

Тип двигателя AC. Регулятор скорости вращения приобретается отдельно. Устанавливается в изготовленный жестянщиком конус с посадочным диаметром Ø 315 мм (см. рис. 4).
Комплект: вентилятор, монтажная инструкция и набор крепежа.

черный	791352
коричневый	791354
зеленый	791356
серый	791357
красный	791358
кирпичный	791359

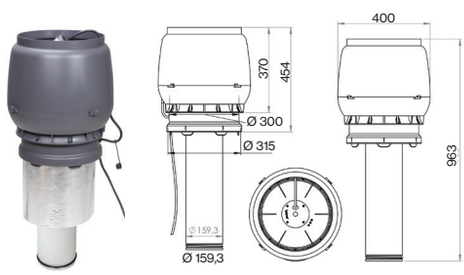

XL

VILPE® INTAKE приточный элемент

VILPE® 160C/ИЗ/400 INTAKE приточный вентиляционный элемент

Вентиляционный элемент для обеспечения притока свежего воздуха вентиляционную систему. Устанавливается в изготовленный жестянщиком конус с посадочным диаметром Ø 230 мм (см. рис. 3).
Размеры: Ø воздуховода 160 мм, внешний Ø 225 мм, высота 400 мм.
Комплект: приточный вентиляционный элемент и набор крепежа.

черный	741972
серый	791977

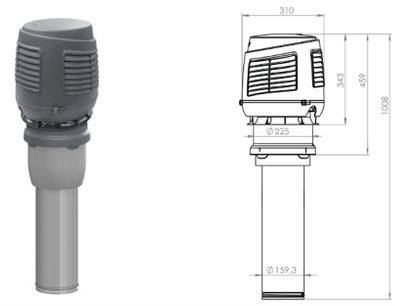

VILPE/1-2022

VILPE Oy
Kauppatie 9,
65610 Mustasaari

Lintuvaarantie 33,
02650 Espoo
FINLAND

› VILPE.COM

ООО “ВИЛПЕ Рус”

Единый номер	тел. 8 800 222 14 22
Москва	тел. +7 903 260 7134
Санкт-Петербург	тел. +7 812 449 4743
Екатеринбург	тел. +7 343 357 3227
Краснодар	тел. +7 861 212 6919
Новосибирск	тел. +7 922 157 2929
Казань	тел. +7 927 494 9957
Тех. консультации	тел. +7 925 504 7823
Facebook	fb.com/vilperussia
Instagram	instagram.com/vilpe_rus

ООО “ВИЛПЭ Украина”

Киев	тел. +38 044 432 8448
	тел. +38 067 440 2970
	тел. +38 067 440 2968
	тел. +38 067 440 0182
Тех. консультации	тел. +38 067 245 0897

VILPE®
Innovative and Easy

MADE IN FINLAND

DESIGN FROM FINLAND